Machineklem 4" 100 mm professioneel

77520

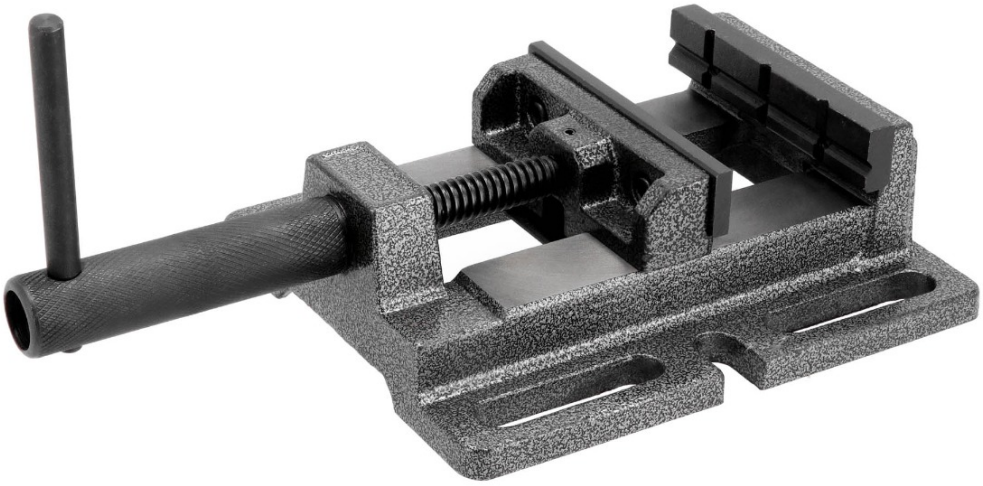

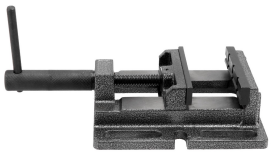

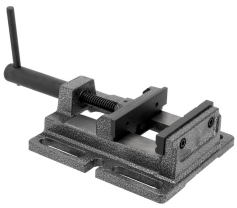

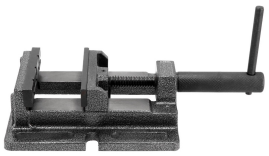

Details

Artikelnummer	77520
EAN	08712418059182
Lengte (mm)	180
Breedte (mm)	325
Hoogte (mm)	70
Gewicht (kg)	3.420000
Bekbreedte (mm)	100 (4")
Gross weight (kg)	3.520000

Omschrijving

Machineklem 4" 100 mm professioneel